Våra
RASSKYDD
förenklar livet!

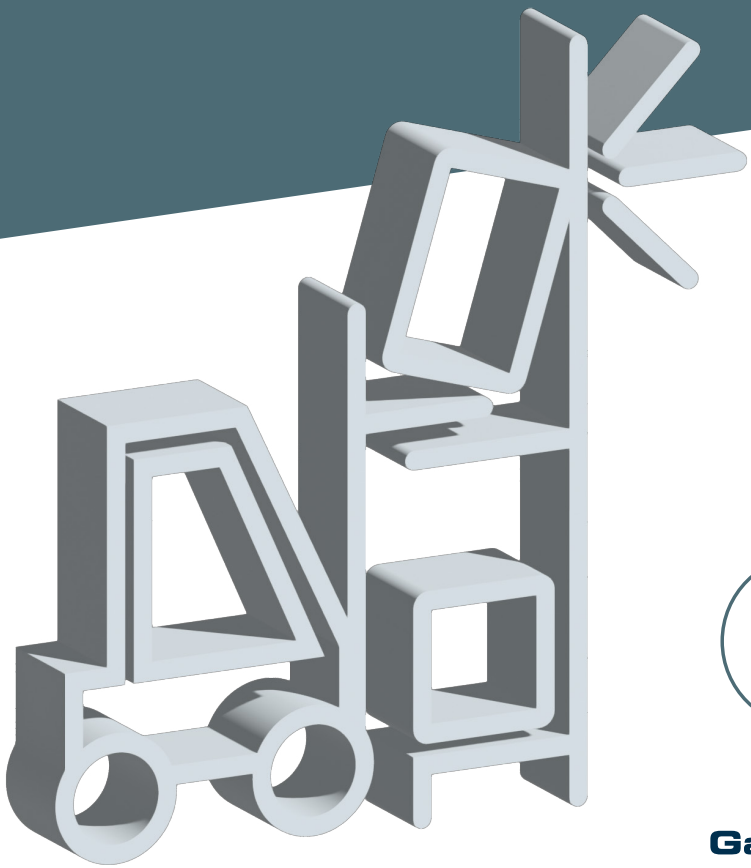

Garantell

När du testat vill du **ALDRIG VARA UTAN DET.**

Smart och enkelt. Lätt att installera. Starkt. Passar perfekt. Justerbart. Helt enkelt svaret på alla dina problem, oavsett vilka de är.

PA-11
Garantell

BEHÖVER DU EN PÅLITLIG LÖSNING?

Våra rasskyddspaneler har ett tegelväggsmönster, vilket gör dem starkare.

Du kan välja **trådtjocklek mellan 2,5 och 5 mm** och ännu kraftigare för det nät som förstärker rasskyddet i bakkant.

Konsolerna som är fästa vid stolparna ger dessutom möjlighet till en spalt på upp till 600 mm mellan pallstället och rasskyddet. Det betyder att pallar som skjuts ut över balkarna inte skadar rasskyddet.

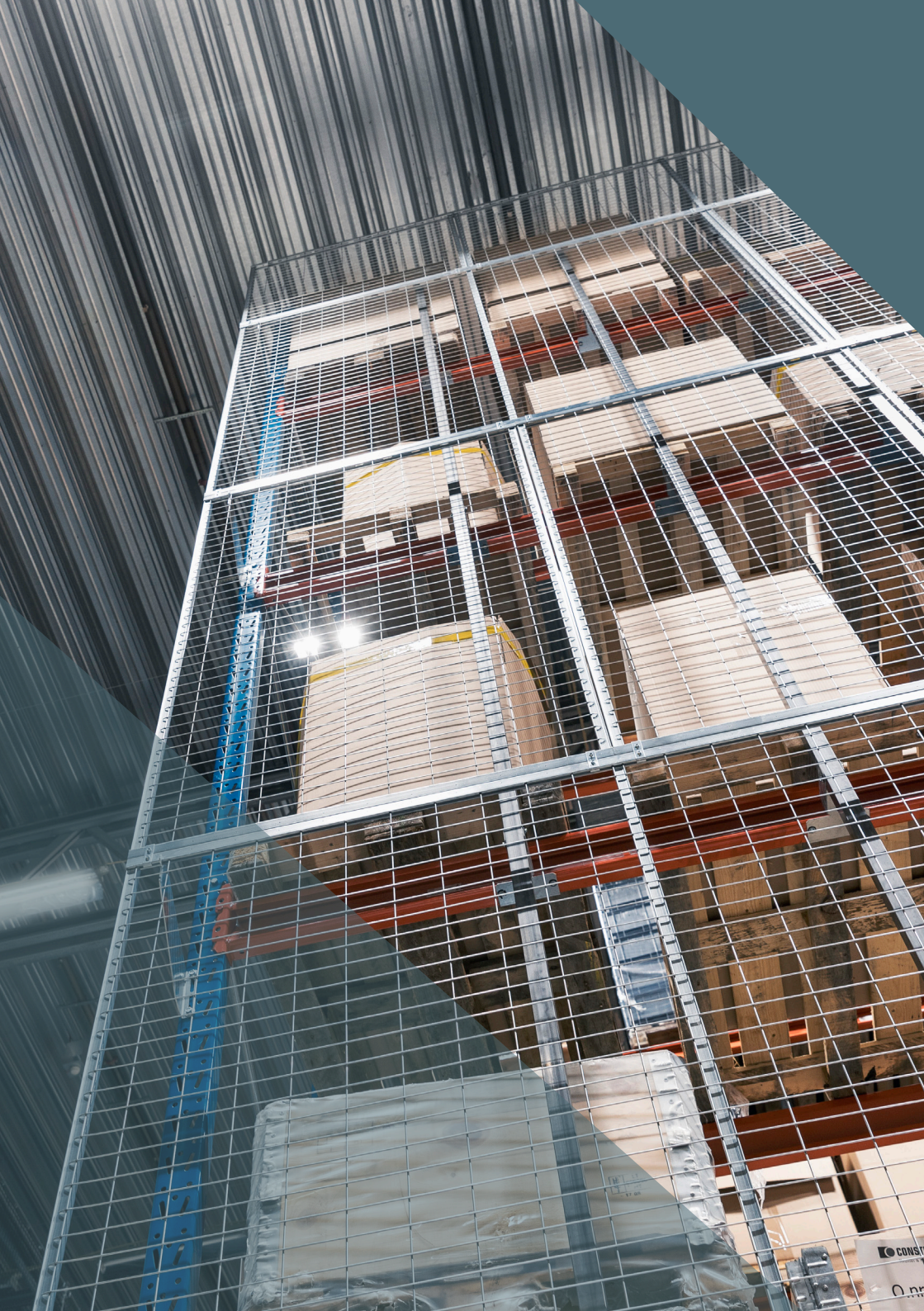

BEHÖVER DU EN HELHETSLÖSNING SOM PASSAR PERFEKT?

Våra paneler tillverkas i breddsteg om 50 mm och höjdsteg om 1 mm.

Det innebär att de täcker hela ytan och inte behöver kapas i samband med installationen. Du behöver inte ta hänsyn till olika balkbredder och hela systemet passar perfekt.

Det är ju skräddarsytt efter dina behov!

Om du ändå tycker att det inte är tillräckligt exakt **har vi kapsatser så du kan kapa den sista mm på plats.**

16
VRG
16
VRG
16
VRG

BEHÖVER DU EN LÖSNING FÖR TRÅNGA UTRYMMEN?

När du behöver optimera användningen av ett givet utrymme kan små och exakta dimensioner krävas.

Inga problem! Vår minsta konsol är bara 30 mm djup.

När den används med 30 mm-profilen krävs endast 60 mm för en lösning med konsol. Om du inte ens har 60 mm att spela med kan du välja direkt montering från in- eller utsidan.

Montering från insidan är lite svårare men gör hyllplanet mer inbrottssäkert. Det är också praktiskt när pallstället står framför en vägg som behöver skyddas eller om det är trångt där systemet ska installeras.

BEHÖVER DU KOMBINERA RASSKYDD

med olika balknivåer och pallstopp?

Ett pallställ kan naturligtvis vara en komplex konstruktion med olika stolpar och balkar på olika nivåer och med olika pallstopp.

Det betyder att du inte kan montera rasskyddet överallt eftersom det finns kollisionspunkter. Av det skälet har Garantell introducerat begreppet “blockade zoner”, dvs zoner där inga konsoler kan fästas.

Genom att använda blockade zoner när hyllsystemet designas är det alltid klart för montering, utan några överraskningar och utan att du behöver lägga pussel för att det ska passa.

Om det inte räcker med blockade zoner kan de kombineras med specialkonsoler som tillverkas på beställning i olika former och storlekar.

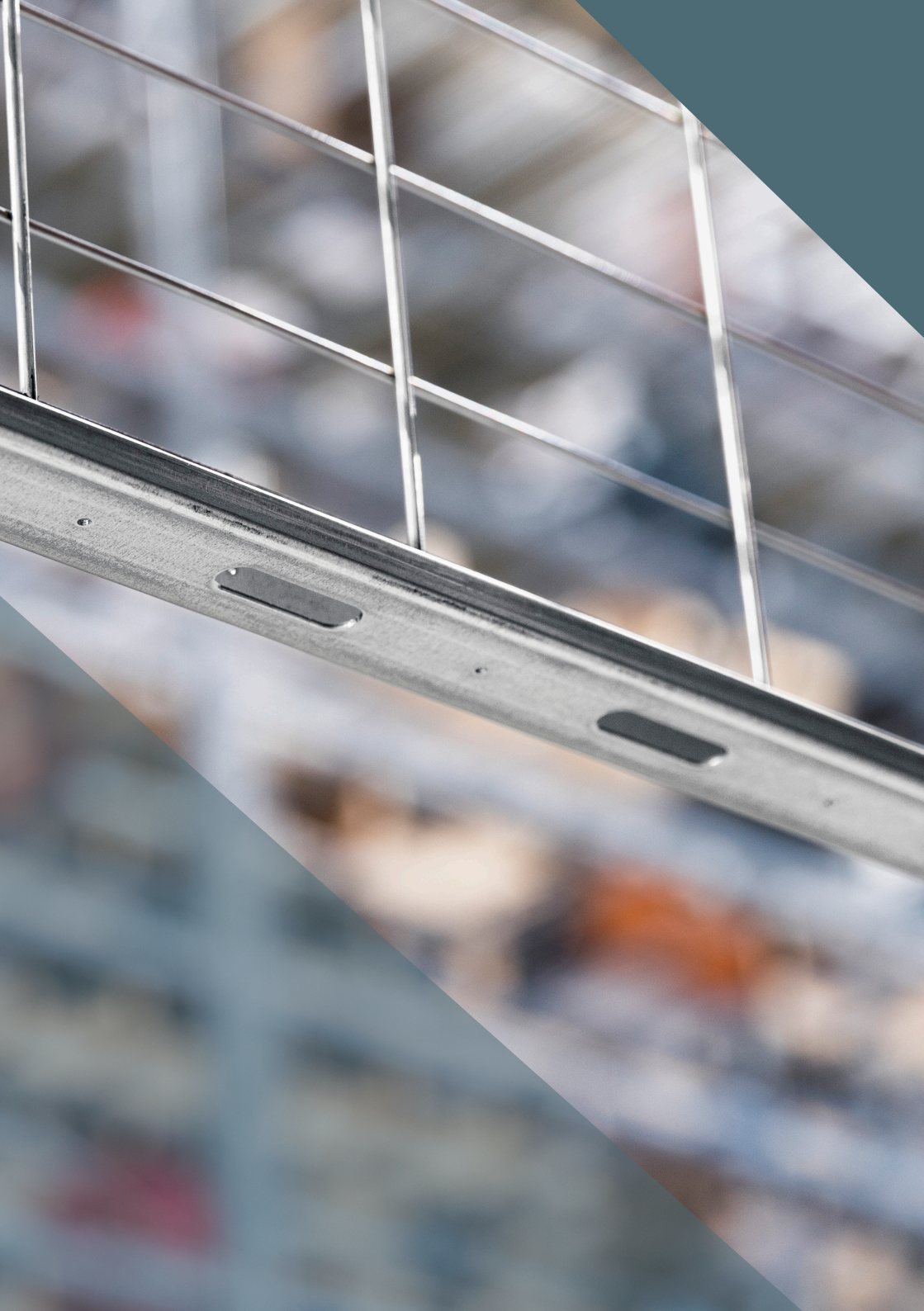

BEHÖVER DU ENKEL MONTERING?

Detta är väl mer en retorisk fråga och svaret är självklart "ja".

Ärligt talat så gjorde de första versionerna av vår produkt livet ganska besvärligt för våra kunder.

Men genom smarta innovationer och genom att lyssna på kunderna utvecklade vi tegelväggsmönstret och tillsammans med montering på utsidan med clips och skruv, blockerade zoner och måttbeställda hyllsystem går monteringen nu som en dans.

Installatörerna är därför ofta våra bästa ambassadörer.

MONTERINGSIN-FORMATION

När man monterar från insidan fästs de olika panelerna horisontellt med bult och mutter. Vid montering från utsidan används clips och skruvar. Vid båda typerna av montering fästs rasskyddspanelerna vid pallställets stolpar med konsoler, vilket ger en distans mellan panelen och pallstället. Om en sådan distans inte önskas är det lämpligt att montera rasskyddet direkt på pallställets stolpar.

INSIDE MOUNTING

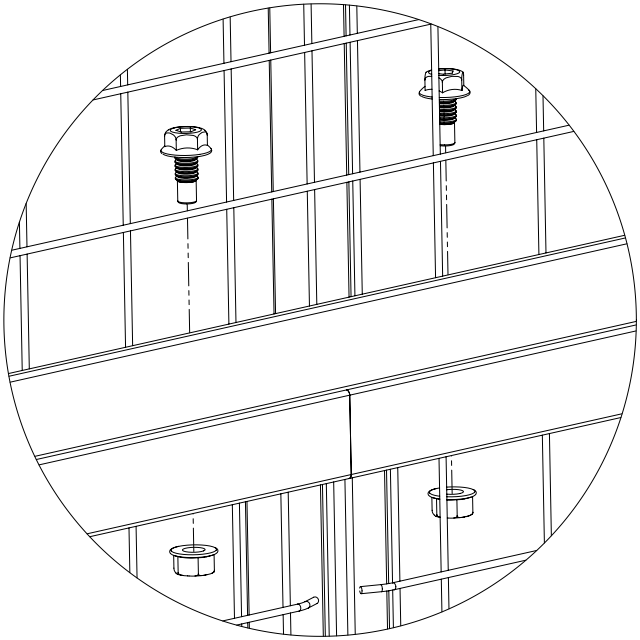

OUTSIDE MOUNTING

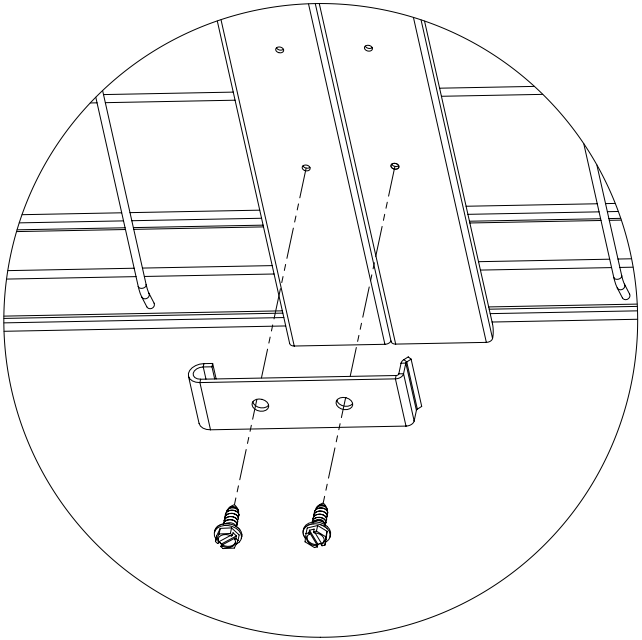

BRACKET LENGHT

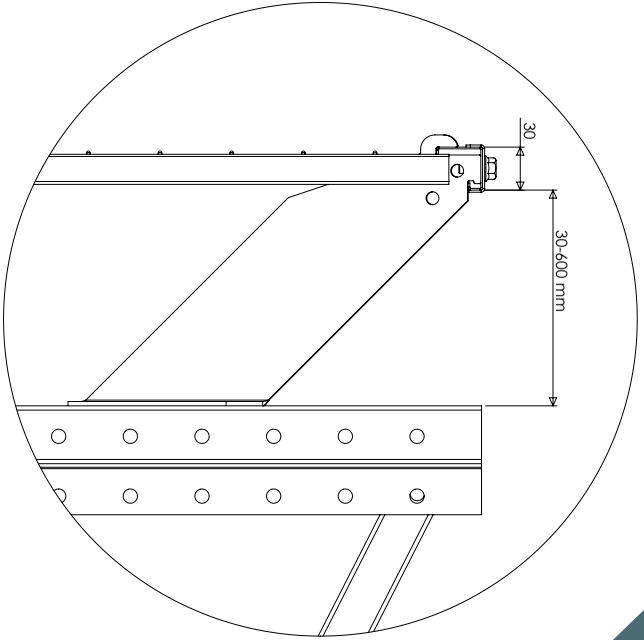

PA-9
PA-11

BEHÖVER DU EN INGÅNG GENOM RASSKYDDET?

Självklart kan man behöva en passage genom ett rasskydd.

Inga problem! Vi har profiler i metall eller gummi som hjälper dig kapa på ett säkert sätt.

Du kan också kombinera det med dörrar som används tillsammans med våra maskinskydd.
Och glöm inte att komplettera med näthyllplan för extra säkerhet och för att förhindra att gods faller ner.

BEHÖVER DU EN BUR RUNT PALLSTÄLLET?

Ibland behöver gods i lager skyddas.

Eller tvärtom – byggnaden behöver skyddas från det som förvaras inuti buren.

Du kan kombinera rasskyddet med ett sidoskydd och en maskinskyddsdörr och skapa en bur runt pallstället.

Genom att använda ett rasskydd får du ett bättre pris och slipper jobba med fristående stolpar. **Rasskyddet kan också fästas i golvet vilket gör det svårare att ta sig in i buren.**

RAMIRENT

BEHÖVER DU EN LÖSNING FÖR ARBETE MED AGV-TRUCKAR?

AGV-truckar är relativt vanliga inom industrin och medför extra risker för lagerpersonal.

För att undvika möten kan rasskydden användas med nät med liten maskstorlek (20x100 mm) som fästs vid golvet och ofta kombineras med ett sidoskydd.

Därigenom uppstår inga oväntade möten och arbetsmiljön blir effektiv och säker. För att hålla kostnaderna nere kan olika nät kombineras, med mindre maskstorlek nedtill och större upptill.

Det försämrar inte säkerheten men ekonomiavdelningen blir glad!

BEHÖVER DU HÅLLA VISST GODS UTOM SYNHÅLL?

I så fall föreslår vi ett heltäckande rasskydd.

Ett sådant kräver montering inifrån och specialkonsoler som tillverkas efter dina behov.

BEHÖVER DU ETT RASSKYDD SOM ÄR HÖGRE ÄN PALLSTÄLLET?

Ibland har inte alla stolpar samma höjd.

Eller också är det gods som förvaras i pallstället högre än stolparna, vilket kan skapa riskfyllda situationer.

Här kan en stolpförlängning vara lösningen.

Största möjliga förlängning är 1800 mm.

BEHÖVER DU EN ESTETISK LÖSNING?

Våra rasskydd levereras med tunn blank galvanisering (korrosionsklass 2).

Om du vill ha mer färg kan rasskydden pulverlackeras i nästan samtliga RAL-färger, för att passa ihop med färgschemat i resten av lagret.

Eftersom vi prioriterar miljön rekommenderar vi den olackerade produkten.

BEHÖVER DU EN SNABB OFFERT?

Du kan designa ditt eget rasskydd i Garantellator, vårt onlineverktyg.

Designa din vägg och ange postnummer för leverans. Vi skickar en ritning och du får pris och leveransdatum på ett ögonblick.

Var som helst, hur som helst, när som helst.

Förenklar livet!

BEHÖVER DU MER INFORMATION?

GARANTELL AB

Speditörvägen 8
SE-331 53
Värnamo, Sweden

+46 370 69 22 30
info@garantell.com

Garantell

Garantell
www.garantell.com